LISTA DE MATERIAL

POS	QTD	DESCRIÇÃO	COMP.(mm)	MATERIAL	PESO (kgf)		SUP. (m2)	NOTAS
					UNIT.	TOTAL		
DG1	53	DEGRAUS			18.3	967.5	2.9	
POS34	106	CH3X42	316	A36	0.3	33.6	1.5	
Pos1	53	DEG3	999	A572-42	17.6	934.0	0.0	

PESO TOTAL = 967.5kg | SUPERFICIE A TRATAR: 2.9m²

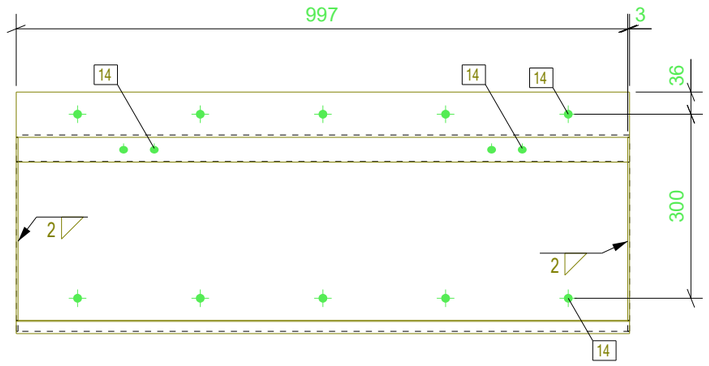

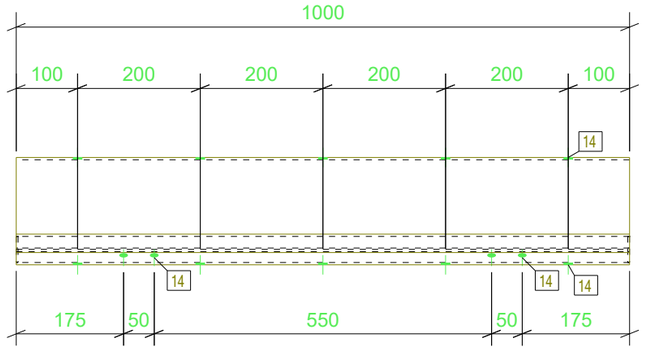

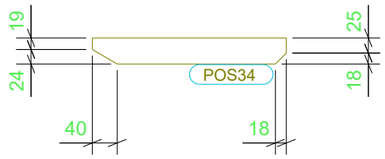

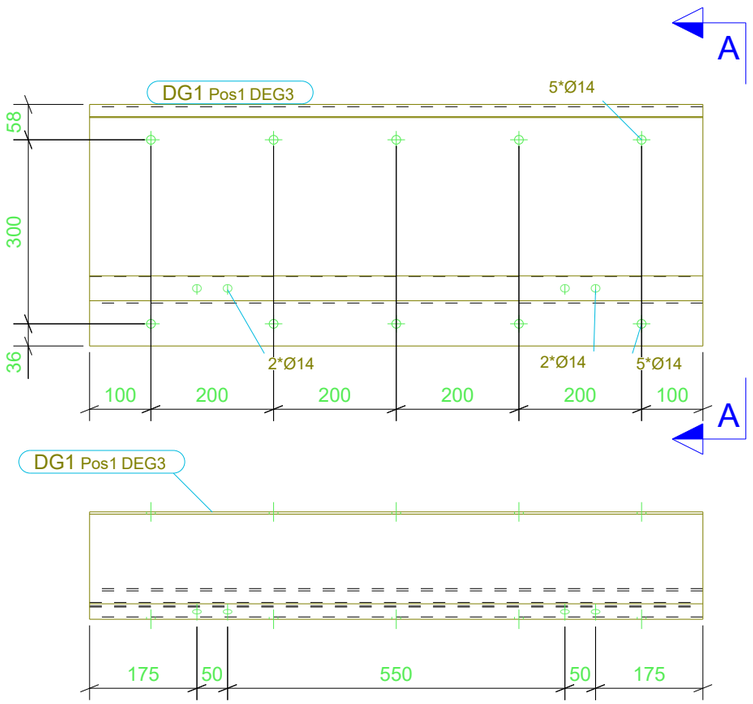

CORTE A

ESC: 1:10

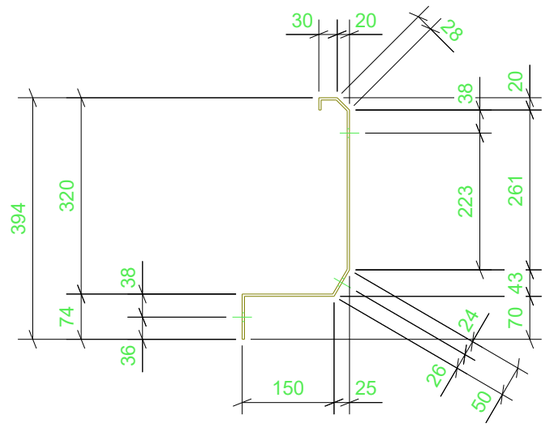

REV.	DESCRIÇÃO	DATA	EXEC.	VERIF.	APROV.

TRIBUNAL DE CONTAS DO ESTADO DE GOIÁS

GOIANIA-GO

-

FERENGE Soluções em Estruturas Metálicas

TITULO	DEGRAUS		
CONTRATO	SEDE DO TCE		
ENGENHEIRO RESP.	PAULO S.	ENVIADO	
Nº CONTRATO	PR21-09-20-392-R02	ESCALA 1:10	DIM. PRANCHA 420x297
DESENHO	[DG.1]	Nº REVISAO	